ヴィラクレールTAKAMATSU
中部屋

✖・・・コンセント位置

洗濯機置場
奥行き：59cm
幅：59cm

冷蔵庫置場
奥行き：66cm
幅：59cm

コンロ置場
奥行き：43cm
幅：61cm

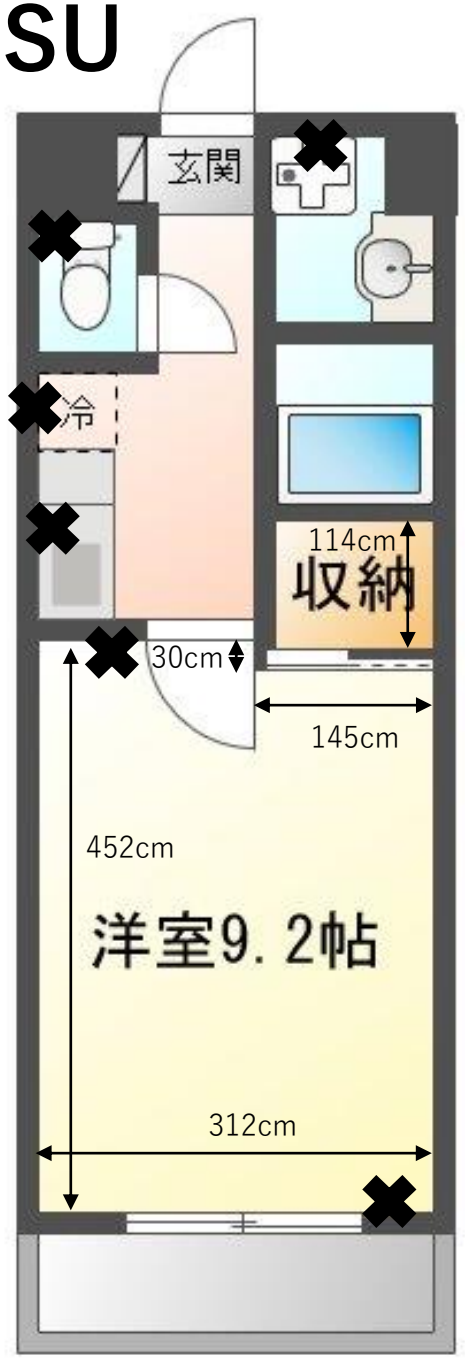

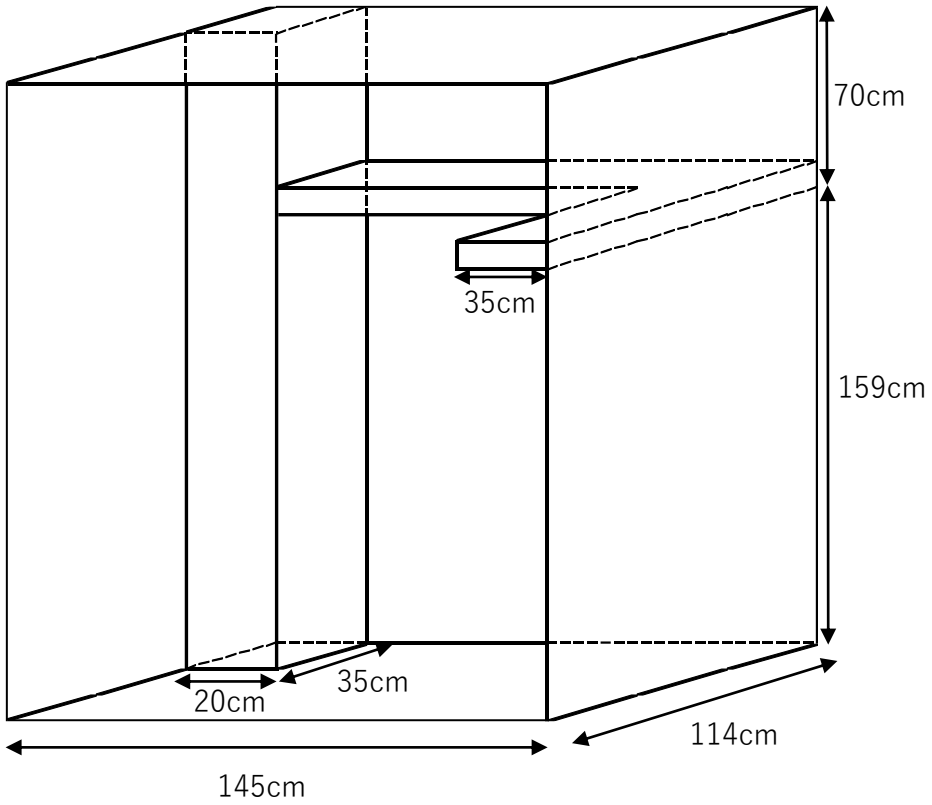

※収納には引き戸がございます。

カーテンサイズ
縦：190cm
横：200cm

※間取りは反転している場合がございます。